Hasta el 20% de ahorro energético

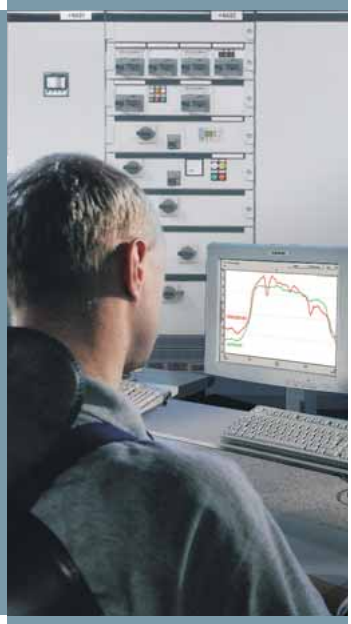

¿Cómo supervisar y respetar los valores límite de consumo de energía?

Requisitos
Se está construyendo una nueva fábrica. El propietario desea supervisar los requisitos de consumo de energía para actuar de forma específica en caso de desviación con respecto al uso normal.
Además, para concienciar a los empleados, una pantalla en el taller de la fábrica avisaría al personal si se supera un valor límite. El flujo de energía en el interior de la fábrica debe ser registrado, visualizado y evaluado. El propietario decide confiar en Ethernet (LAN) como medio de comunicación y desea un sistema autónomo (independiente del sistema de automatización) para supervisar la demanda de energía.

El objetivo es recortar los costes energéticos hasta un 20% haciendo transparentes los flujos de energía y tomando las medidas adecuadas.

Ambitos de aplicación
- Pequeñas y medianas empresas (PYME), como fábricas de muebles o panaderías

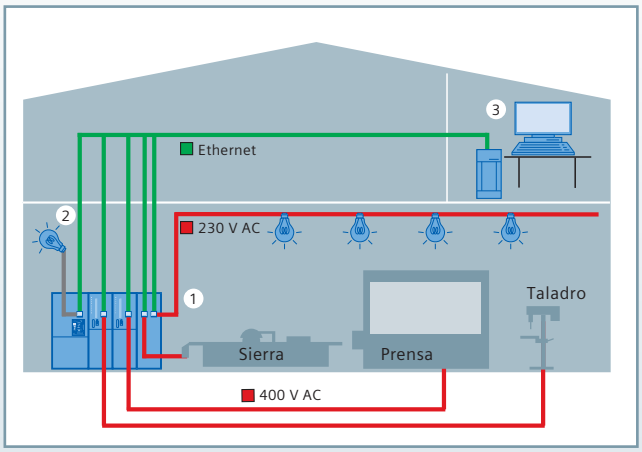

Información adicional

¿Necesita detalles sobre productos concretos? Visite:
http://www.siemens.es/automatizacion
http://www.siemens.es/buildingtechnologies

¿Necesita ayuda técnica para utilizar los productos? Visite:
www.siemens.es/service

Siemens, S.A.
Industry Sector
Ronda de Europa, 5
28760 Tres Cantos - Madrid

Sujeto a cambios sin previo aviso 10/10
IND-C3830000611

www.siemens.es/eficienciaenergetica

La información que contiene este folleto corresponde a descripciones generales o características de rendimiento que en el caso de uso real no siempre se aplican según lo descrito o pueden cambiar en caso de desarrollo ulterior de los productos. La obligación de proporcionar las características específicas sólo existirá si así lo determinase un contrato escrito.

Todas las denominaciones de los productos pueden ser marcas registradas o nombres de productos de Siemens AG o de empresas proveedoras cuyo uso por terceros para sus propios fines podría violar el derecho de propiedad.

Nuestra solución:

Analizador de red SENTRON PAC3200 y software de gestión de energía SENTRON powermanager para la supervisión de cargas pico

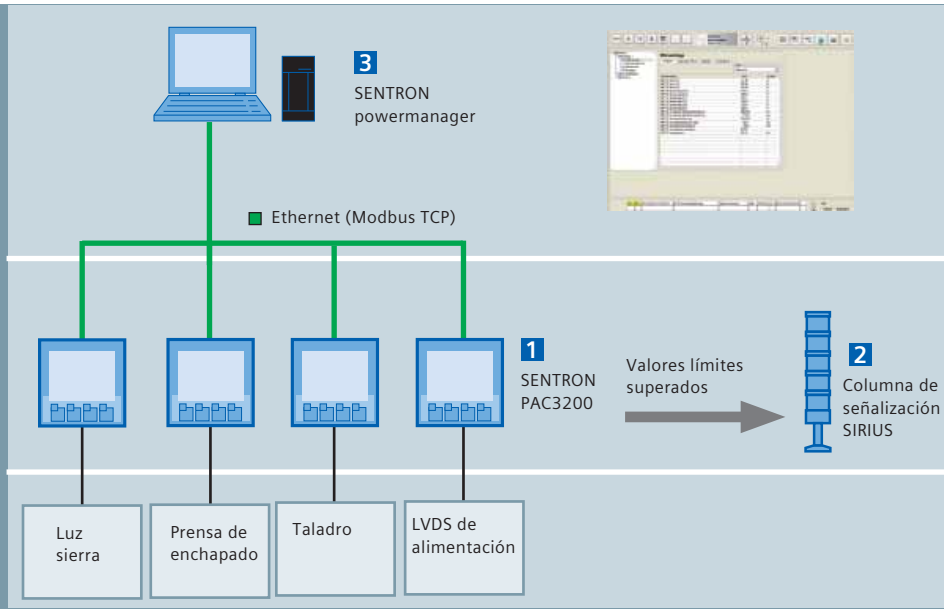

- Procesamiento, archivo y visualización de las variables medidas
- Supervisión de los estados de conmutación
- Gestión de valores límite y alarmas

- Registro y transmisión: valores de energía
- Supervisión de valores límite
- Control de columnas de señalización

Aspectos destacados

Eficiencia energética
- Permite supervisar el consumo de energía del taller de la fábrica
- Permite supervisar el consumo de unidades de salida o máquinas individuales
- Permite concienciar sobre el coste energético visualizando la superación de los valores límite
- Es posible comparar los distintos talleres de la fábrica (basándose, por ejemplo, en los informes de los centros de coste)

Integración del sistema
- Uso de Ethernet estándar
- Acceso directo a los dispositivos de medición sin niveles intermedios
- Integración de dispositivos con comunicación Modbus TCP
- Intercambio de datos entre SENTRON powermanager y otros sistemas empresariales mediante OPC y consultas SQL
- Exportación de datos en formato CSV para su procesamiento posterior en Excel, por ejemplo, a través de SENTRON Powermanager

Fácil de usar
- La gama de funciones puede ampliarse en cualquier momento conservando los archivos
- Posibilidad de ampliar la planta agregando contadores con el sistema en funcionamiento
- La columna de señalización es controlada directamente por el analizador de red, lo que le permite funcionar de forma independiente de la LAN

Principales componentes requeridos

		Producto	Descripción de la función
1		**Analizador de red SENTRON PAC3200** **Referencia 7KM2112-0BA00-3AA0**	• Los datos de medición del cuadro de entrada de alimentación son registrados y transmitidos a SENTRON powermanager • Puede controlarse una columna de señalización mediante la salida digital integrada cuando se supera un valor límite • Es posible registrar hasta 50 variables de medición (consumo de energía, variables eléctricas básicas) (energy consumption, basic electrical variables) – energía eléctrica suministrada o consumida: trabajo W, potencia activa P, potencia reactiva Q, potencia aparente S – variables eléctricas como tensión entre fases U, tensión de fase UL-N, intensidad I y distorsión armónica total THD El compacto y potente analizador de red SENTRON PAC3200 proporciona más de 50 variables eléctricas y registra todos los datos de consumo con la máxima fiabilidad y precisión. El analizador de red puede utilizarse en cualquier lugar donde se distribuya energía eléctrica y, gracias a su interfaz Ethernet integrada, es adecuado para la integración en un sistema de gestión de energía.
2		**SIRIUS Columna de señalización** **Referencia 8WD4...**	• Aviso óptico de cargas pico Las columnas de señalización sonayudas visuales importantes para la supervisión de operaciones complejas en máquinas o procesos automatizados. Sirven como dispositivos de aviso visuales o acústicos en situaciones de emergencia. Las columnas de señalización 8WD4 combinan hasta cuatro elementos de señales visuales o acústicas de fácil montaje.
3		**Software de gestión de energía SENTRON powermanager** **Referencia 3ZS271-0CC20-0YA0**	Procesamiento, archivo y visualización de las variables medidas para la supervisión de valores límite. El software de gestión de energía SENTRON powermanager es idóneo para aplicaciones en edificios funcionales o instalaciones industriales de pequeño a mediano tamaño en las que no se utiliza un sistema de automatización SIMATIC o donde sea necesario aislar los sistemas de automatización y distribución de energía. Incluso el paquete estándar permite implementar un sistema de gestión de energía con funciones como el suministro y evaluación de diversos valores de medición y su supervisión. Es posible implementar otros requisitos específicos del cliente mediante paquetes de opciones. SENTRON powermanager deja abiertas todas las opciones: el proyecto puede ser ampliado posteriormente con funciones o dispositivos adicionales en cualquier momento y sin pérdida de datos, con la garantía de un concepto de licencia flexible.